Válvula Check con Bridas (H44X2/ H44X2A), Aprobado por UL/FM/LPCB

0C3073.7

H44X2

NSF/ANSI 61 NSF/ANSI 372

- Extremos de Conexión: Brida según ASME B16.1 CL 125
- Presión de Trabajo: 300PSI
  200PSI y 250PSI disponibles bajo pedido
- Rango de Temperatura: 0°C - 100°C
- Revestimiento: Recubrimiento Epóxico
  Fusionado conforme a ANSI/AWWA C550

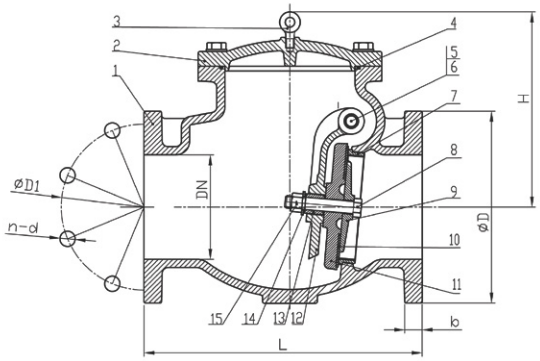

ESPECIFICACIÓN DE MATERIALES

N.º de Parte	Parte	Especificación Estándar	Opciones
1	Cuerpo de la Válvula	ASTM A536, 65-45-12	
2	Capó	ASTM A536, 65-45-12	
3	Perno de Ojo	Acero Carbono Galvanizado	
4	Junta Tórica	NBR	EPDM
5	Pivote de Bisagra	AISI 304	
6	Cojinete de Bisagra	Latón ASTM B16 C36000/Hpb63-3	
7	Anillo de Asiento	Bronce ASTM B62 C83600/ZQSn5-5-5(Ajuste a presión)	AISI 304, AISI 316 Ajuste a presión o roscado
8	Perno de Asiento del Disco	AISI 304	
9	Arandela de Retención	Bronce ASTM B62 C83600/ZQSn5-5-5	
10	Anillo de Sellado del Disco	EPDM	AISI 304, AISI 316, Bronce ASTM B62
11	Disco	ASTM A536, 65-45-12	
12	Brazo de Batiente	ASTM A536, 65-45-12	
13	Cojinete de Pernos	Latón ASTM B16 C36000/Hpb63-3	
14	Junta Tórica	NBR	EPDM
15	Tuerca	AISI 304	AISI 316

Nota: Para solicitudes de materiales especiales que no estén en la especificación estándar, indíquelo claramente en la consulta o lista de pedidos.

DN		Dimensiones(mm)						
Pulgada	mm	L		D	D1	b	n-Φd	H
		Estándar	Opcional					
2"	50	203	203	152	120.5	16	4-Φ19.1	133
2.5"	65	254	216	178	139.5	17.5	4-Φ19.1	150
3"	80	278	241	191	152.5	19	4-Φ19.1	150
4"	100	330	292	229	190.5	24	8-Φ19.1	218
6"	150	406	356	279	241.5	25,5	8-Φ22,2	290
8"	200	495	495	343	298,5	28,5	8-Φ22,2	330
10"	250	622	622	406	362	30,5	12-Φ25,4	350
12"	300	660	698	483	432	32	12-Φ25,4	376

Nota: Estándar de Cara a Cara según AWWA C508.
Opcional de Cara a Cara según ASME B16.10 CL125.